STO20 INA

SKU: INASTO20

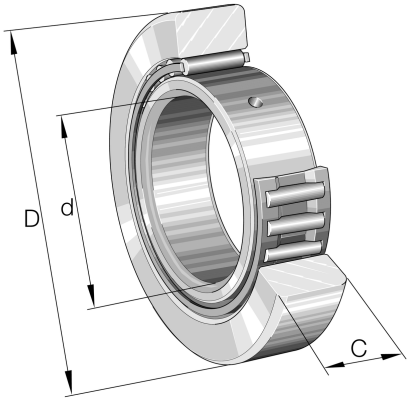

Extra afbeelding

Specificaties

designation	STO20
Boring diameter (mm)	20
Buitendiameter (mm)	47
Breedte (mm)	15.8
Gewicht (kg)	0.158
Omschrijving (EN)	Yoke type track rollers STO, without axial guidance, outer ring without ribs
EAN-code	4012801612449
Merk	INA
Boring diameter (mm)	20
Buitendiameter (mm)	47
Breedte (mm)	15.8
Gewicht (kg)	0.158

Beschrijving

Product URL

https://aandrijftechniek.nl/product/sto20-ina/