RNAO60X78X20-XL INA

SKU: INARNAO60X78X20

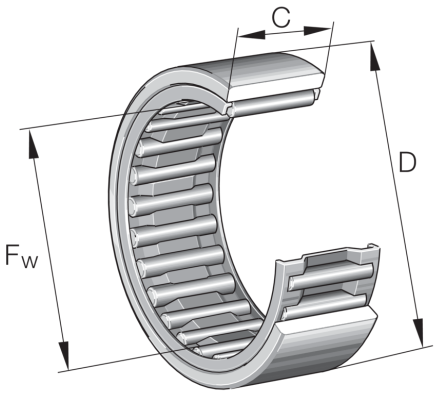

Specificaties

designation	RNAO60X78X20-XL
Boring diameter (mm)	60
Buitendiameter (mm)	78
Breedte (mm)	20
Eenheden	pc
Gewicht (kg)	0.255
Omschrijving (EN)	Needle roller bearings RNAO, without ribs
EAN-code	4012802735581
Merk	INA
Boring diameter (mm)	60
Buitendiameter (mm)	78
Breedte (mm)	20
Gewicht (kg)	0.255

Beschrijving

RNAO60X78X20-XL INA Needle roller bearings with machined rings without flanges, without an inner ring

Product URL

https://aandrijftechniek.nl/product/rnao60x78x20-xl-ina/