NKXR50-XL INA

SKU: INANKXR50-XL

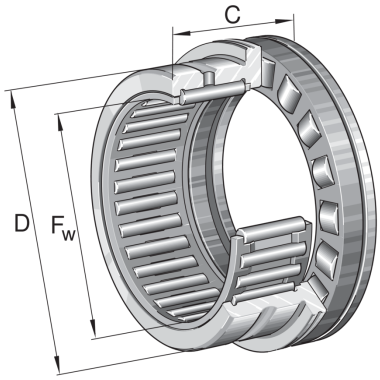

Specificaties

designation	NKXR50-XL
Boring diameter (mm)	50
Buitendiameter (mm)	62
Breedte (mm)	35
Gewicht (kg)	0.26782
Omschrijving (EN)	Needle roller/axial cylindrical roller bearings NKXR, axial component, single direction, to DIN 5429, without end cap, for oil lubrication
EAN-code	4012802736076
Merk	INA
Boring diameter (mm)	50
Buitendiameter (mm)	62
Breedte (mm)	35
Gewicht (kg)	0.26782

Beschrijving

NKXR50-XL INA

Product URL

https://aandrijftechniek.nl/product/nkxr50-xl-ina/