H3038 FAG

SKU: FAGH3038

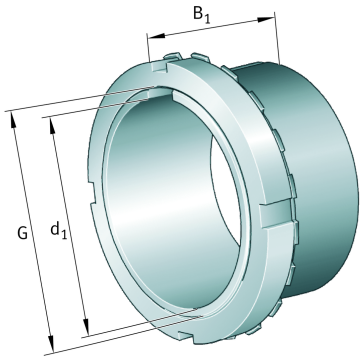

Extra afbeelding

Specificaties

designation	H3038
Boring diameter (mm)	170
Eenheden	pc
Gewicht (kg)	7.8
Omschrijving (EN)	Adapter sleeve H, accessory rolling bearing, complete, mechanical, FP
EAN-code	4012801216890
Merk	FAG
Boring diameter (mm)	170
Gewicht (kg)	7.8

Beschrijving

H3038 FAG Adapter and withdrawal sleeves

Product URL

https://aandrijftechniek.nl/product/h3038-fag/