3315-C3 FAG

SKU: FAG3315-C3

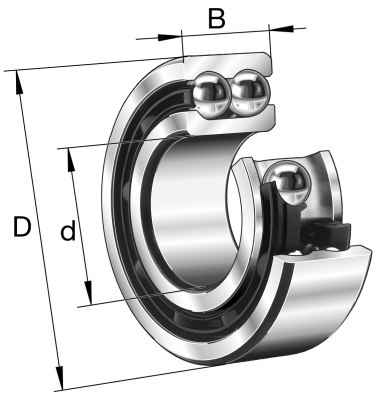

Specificaties

bearingLubrication	Unlubricated
seals	Open
accuracy	Normal (PN)
cageMaterial	Steel
designation	3315-C3
Boring diameter (mm)	75
Buitendiameter (mm)	160
Breedte (mm)	68.3
Eenheden	pc
Gewicht (kg)	6.16
Omschrijving (EN)	Angular contact ball bearing 33, double row, with filling slot, steel sheet metal cage
EAN-code	4012801196833
Merk	FAG
category1	Angular contact bearings
endCategory	Double row angular contact ball bearings
Boring diameter (mm)	75
Buitendiameter (mm)	160
Breedte (mm)	68.3

Gewicht (kg)	6.16

Beschrijving

3315-C3 FAG Double row angular contact ball bearings

Product URL

https://aandrijftechniek.nl/product/3315-c3-fag/